Обзорный каталог продукции.

Порядок заказа изделий

Заказ оформляется в произвольной форме или на Бланке заказа, представленного на стр.3.

Для оформления заказа или **получения консультации** необходимо связаться по тел. 265-39-15.

При оформлении заказа требуется указать:

- Фамилия и телефон контактного лица.
- Наименование изделия по каталогу, применяется название, указанное в скобках.
- Тип изделия по каталогу (если требуется).
- Геометрические размеры изделия (Столбцы A,…,L).
- Необходимое количество изделий (Столбец N).
- Примечание – для дополнительных сведений.

При заказе **нестандартного изделия**, не имеющего аналога в представленном каталоге, к заказу прилагается **чертеж** с указанием необходимых размеров.

Заказ №_____ от _____

№ ТП _____ Контактное лицо _____ тел. _____

Корпус - лист оц. – (обвести) – 0,55 – 0,70 – 1,00
Фланцы – шина – (обвести) – 20 – 30

№	Наименование	Тип	A	B	C	D	d	E	F	R	H	L	S [м^2]	N [шт]	$S_{общ}$ [м^2]	Примечание
1																
2																
3																
4																
5																
6																
7																
8																
9																
10																
11																
12																
13																
14																
15																
16																
17																
18																
19																
										Итого:						

Нач. цеха: «В работу»_____ /_____ /

Изготовлено_____ /_____ /

Дата отгрузки _____

Сдал_____ /_____ /

Принял_____ /_____ /

Обзорный каталог продукции.

Воздуховоды прямоугольного сечения.

Фланец

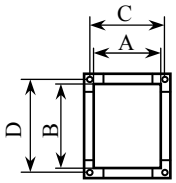

Тип 1 – шина 20
Тип 2 – шина 30
C=A+21.5 – для Тип 1
C=A+33.5 – для Тип 2
D=B+21.5 – для Тип 1
D=B+33.5 – для Тип 2

Прямой участок (ПУ(Пр))

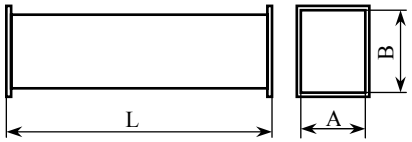

A_{min}=100 мм; B_{min}=100 мм; L_{max}=2000 мм

Переход (Переход(Пр))

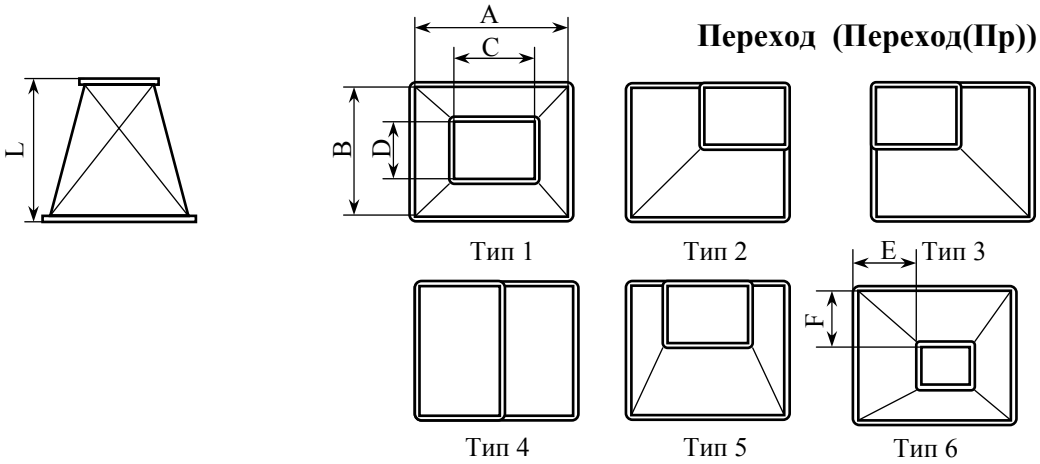

Переход (Переход(Пр))

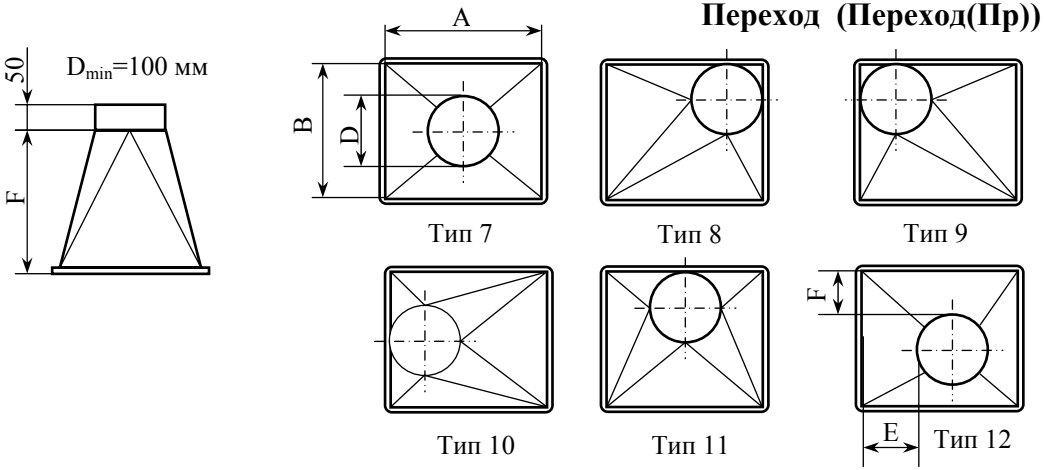

Отвод с радиусной шейкой (Отвод(Пр))

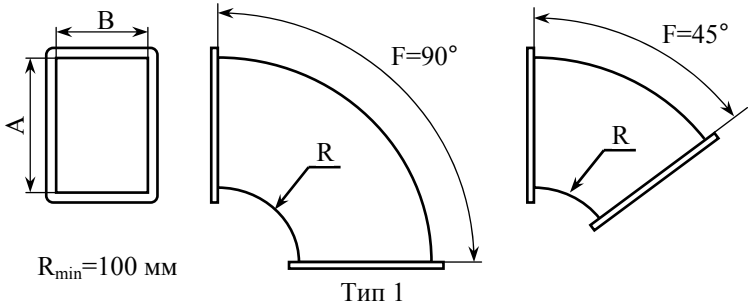

Отвод с угловой шейкой (Отвод(Пр))

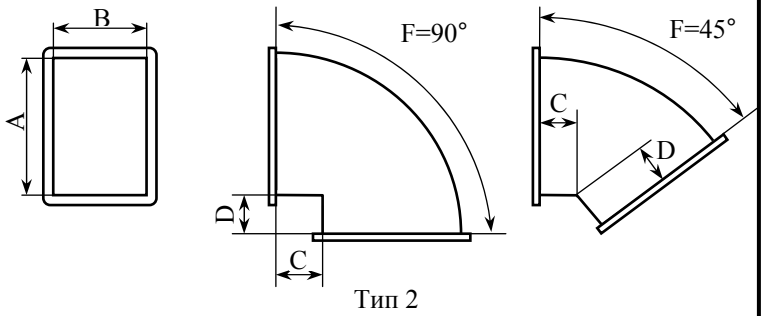

Тройник с врезкой прямоугольного сечения (Тройник(Пр))

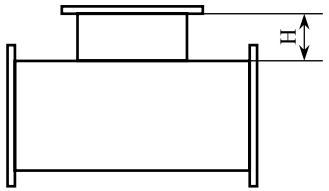

Тип 1

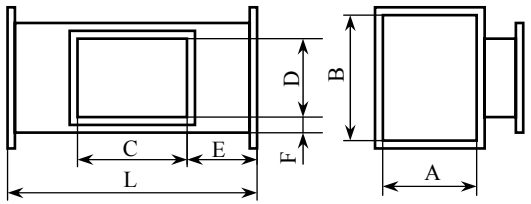

C_{min}=100 мм
D_{min}=100 мм
H_{min}=30 мм
L_{min}=C+60 мм

Врезка (Врезка(Пр))

A_{min}=100 мм
B_{min}=100 мм
d_{min}=100 мм
L_{min}=30 мм

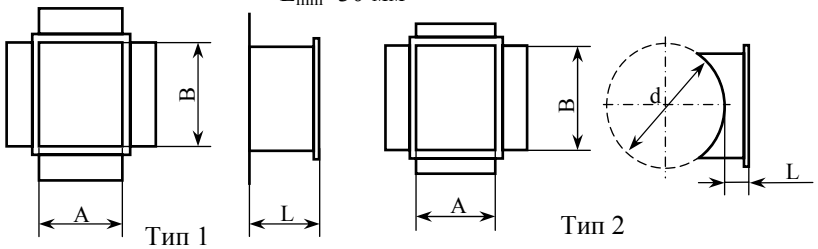

Тройник с врезкой круглого сечения (Тройник(Пр))

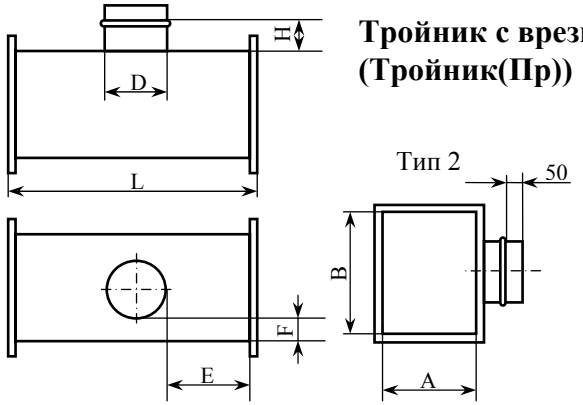

D_{min}=100 мм
H_{min}=30 мм
L_{min}=D+60 мм

Заглушка (Заглушка(Пр))

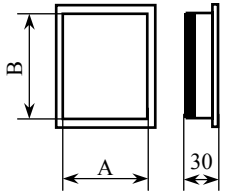

Вставка гибкая (ВГ)

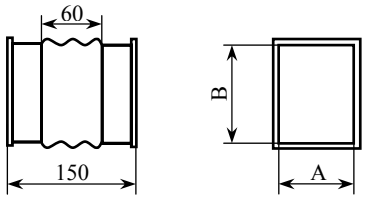

Тройник – ступенька (Тройник(Пр))

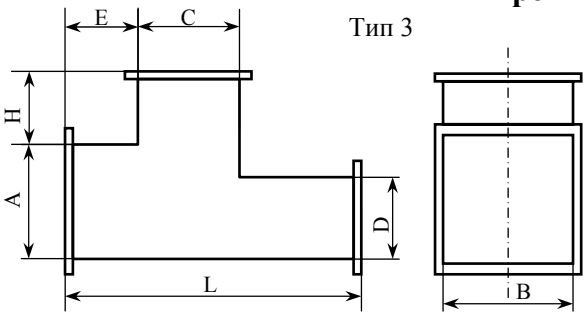

B_{min}=100 мм
C_{min}=100 мм
H_{min}=30 мм
L_{min}=C+60 мм

Зонт (Зонт(Пр))

По умолчанию L = 50 мм.

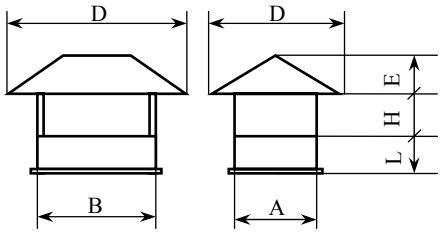

Утка (Утка(Пр))

По умолчанию размер C = D = 25 мм.

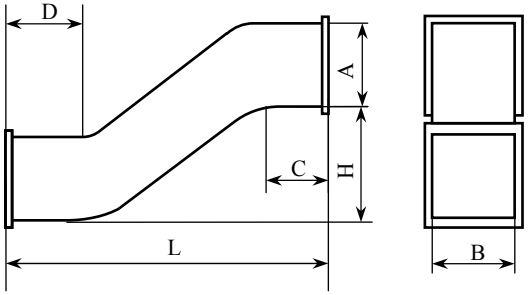

Воздуховоды круглого сечения (ниппельное соединение)

Резиновое уплотнительное кольцо – дополнительно по желанию заказчика

Прямой участок (ПУ(Кр))

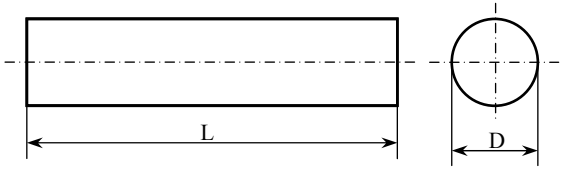

Тип 1 – спирально-замковый шов
Тип 2 – прямошовный фальцевый
Тип 3 – внахлест на точечной сварке

D_{min}=100 мм – для Тип 1,3; D_{min}=125 мм – для Тип 2
L_{max}=6000 мм – для Тип 1; L_{max}=1280 мм – для Тип 2,3

Труба сливная (ТС)

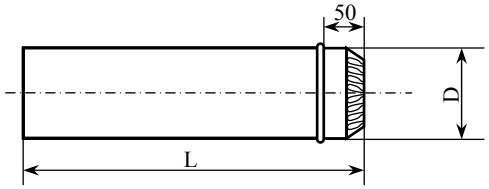

L_{max}=1230 мм
Тип шва – прямошовный фальцевый

Отвод (Отвод(Кр))

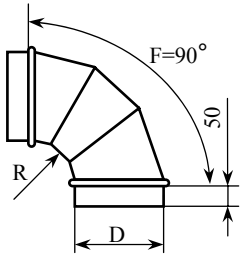

D_{min}=125 мм
R_{min}=100 мм

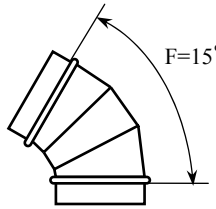

Переход (Переход(Кр))

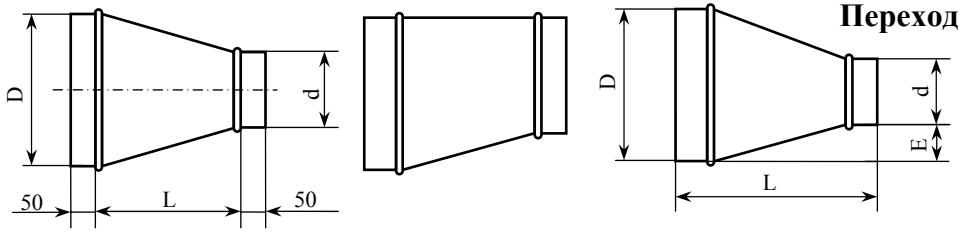

Тип 1 Тип 2 Тип 3

D_{max}=1000 мм
d_{min}=100 мм

Тройник с врезкой круглого сечения (Тройник(Кр))

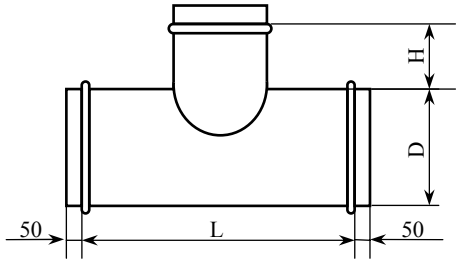

D_{max}=1000 мм
d_{min}=100 мм
H_{min}=30 мм

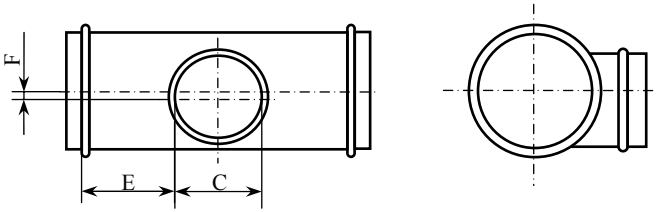

Тип 1

Тройник с врезкой прямоугольного сечения (Тройник(Кр))

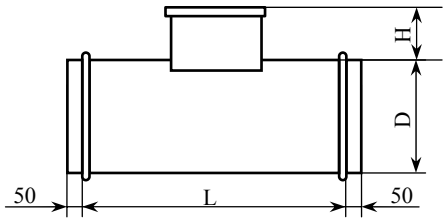

C_{min}=100 мм
B_{min}=100 мм
H_{min}=30 мм
L_{min}=C+60 мм

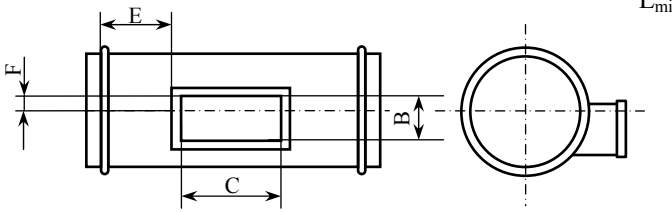

Тип 2

Утка (Утка(Кр))

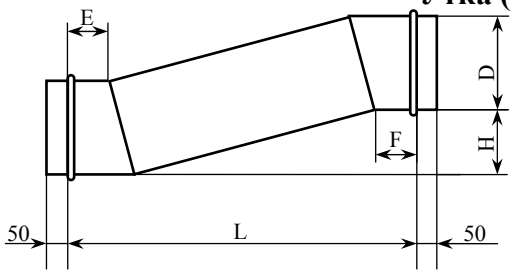

D_{min}=125 мм
E_{min}=30 мм
F_{min}=30 мм

Врезка для воздуховодов круглого сечения (Врезка(Кр))

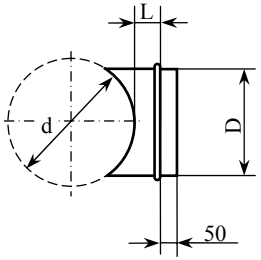

Тип 1

D_{min}=100 мм
d_{min}=100 мм
L_{min}=30 мм

Врезка для воздуховодов прямоугольного сечения (Врезка(Кр))

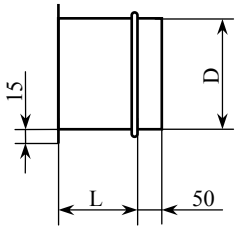

Тип 2

D_{min}=100 мм
L_{min}=30 мм

Ниппель (Ниппель)

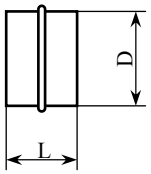

D_{min}=100 мм

Муфта (Муфта)

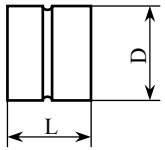

Заглушка (Заглушка(Кр))

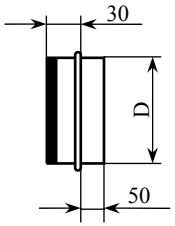

D_{min}=100 мм

Зонт (Зонт(Кр))

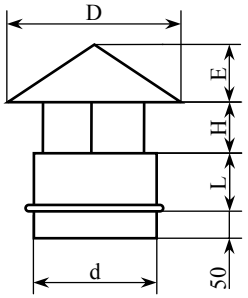

Глушители шума для воздуховодов.

Шумоглушитель пластинчатый (ШГ(Пр))

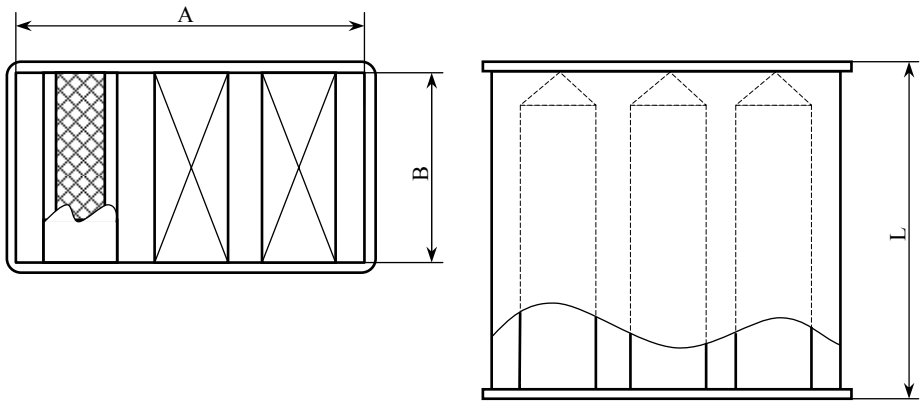

Тип 1

Шумоглушитель трубчатый – прямоугольного сечения (ШГ(Пр))

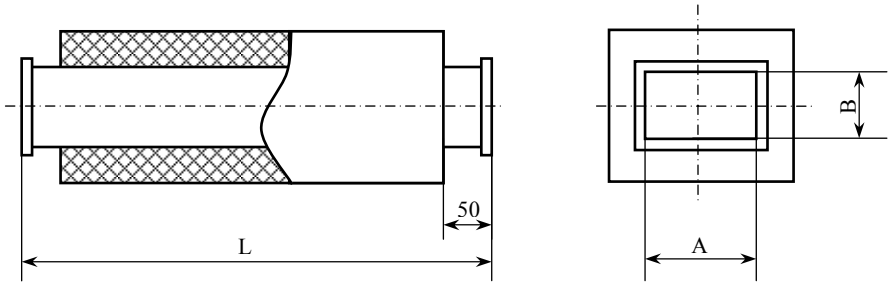

Тип 2

Шумоглушитель трубчатый – круглого сечения (ШГ(Кр))

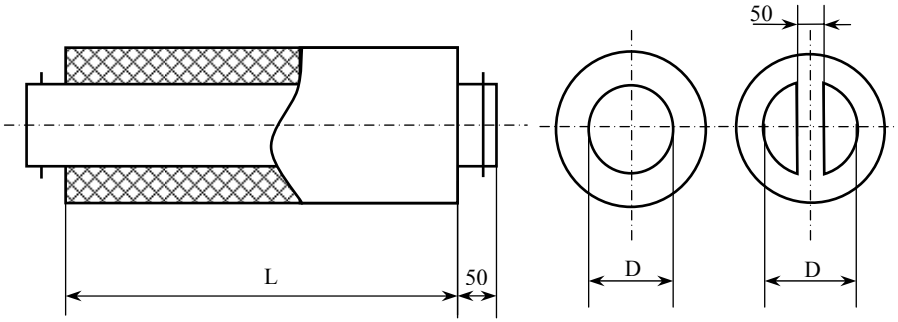

Тип 1 – без центральной пластины
Тип 2 – с центральной пластиной

Тип 1 Тип 2

Дроссель-клапан (ДК(Пр))

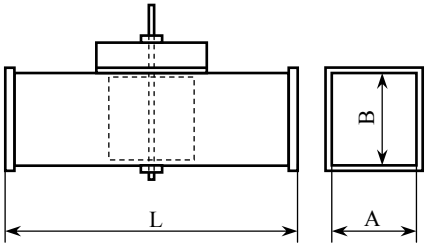

Тип 1 – электропривод
Тип 2 – ручной привод

A, мм	100	150	200	250	300	400
$L_{Тип1}$, мм	350	400	450	500	550	650
$L_{Тип2}$, мм	210	210	280	330	380	480

Дроссель-клапан (ДК(Кр))

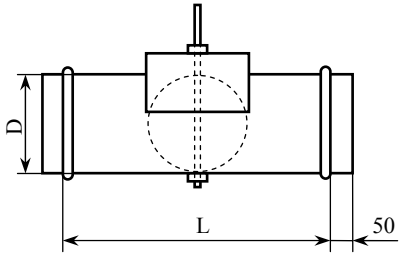

Тип 1 – электропривод
Тип 2 – ручной привод

D, мм	100	125	160	200	250	280	315	355	400
$L_{Тип1}$, мм	200	200	280	280	370	400	435	475	560
$L_{Тип2}$, мм	150	165	200	240	290	320	355	400	440

Корпус фильтра панельного (ФП(Кр))

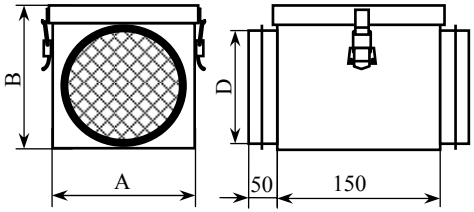

D, мм	100	125	160	200	250	315	400
A, мм	200	200	200	244	294	343	448
B, мм	202	202	202	245	295	344	450

Корпус фильтра карманного прямоугольного сечения (ФК(Пр))

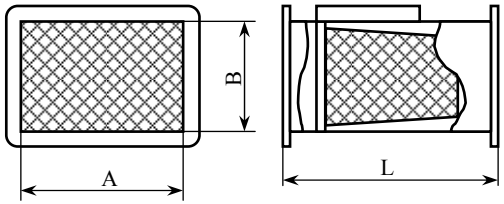

A, мм	400	500	500	600	600	700	800	900	1000
B, мм	200	250	300	300	350	400	500	500	500
L, мм	500	530	560	640	720	790	890	990	1000

Короб крышный с шумопоглощаюшими пластинами (КК(Пр))

Тип 1

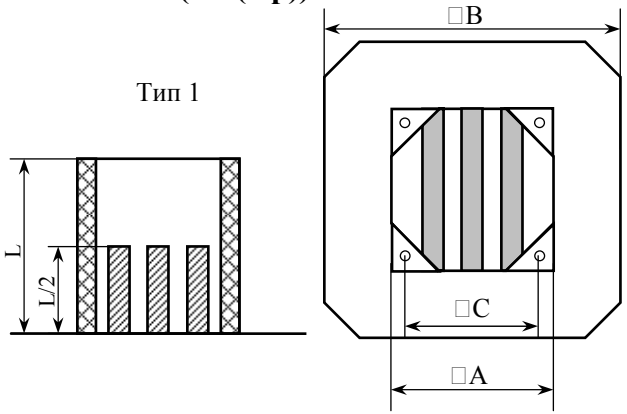

D, мм	190/225	310	355/400	450	500/560/630	710
A, мм	294	395	555	625	895	985
B, мм	571	657	817	877	1147	1300
C, мм	245	330	450	535	750	840
L, мм	400	500	500	650	700	800

Короб крышный без шумопоглощаюшими пластинами (КК(Пр))

Тип 2

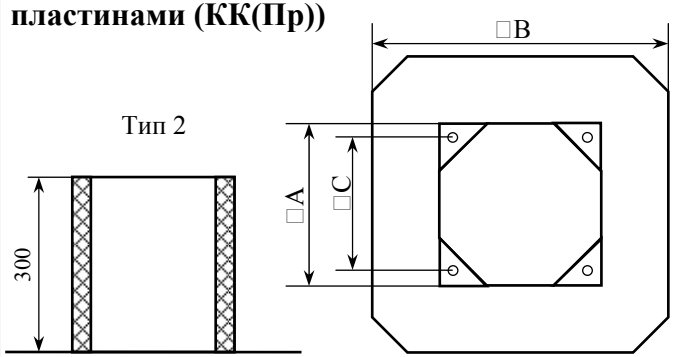

D, мм	190/225	310	355/400	450	500/560/630	710
A, мм	294	395	555	625	895	985
B, мм	571	657	817	877	1147	1300
C, мм	245	330	450	535	750	840

Корпус фильтра карманного круглого сечения (ФК(Кр))

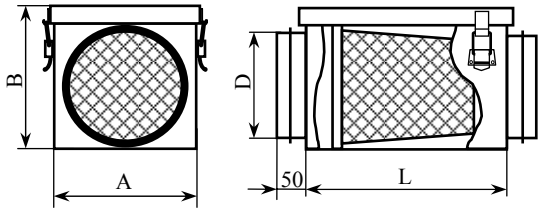

D, мм	100	125	160	200	250	315	355	400
L, мм	450	450	450	450	500	550	650	650
A, мм	203	203	203	248	298	348	448	448
B, мм	200	200	200	245	295	345	445	445

Отливы оконные

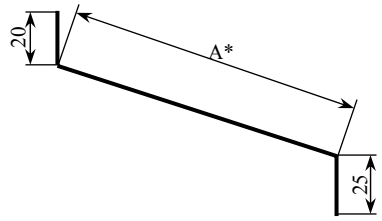

Тип 1

Толщина материала: 0,55; 0,7; 1,0

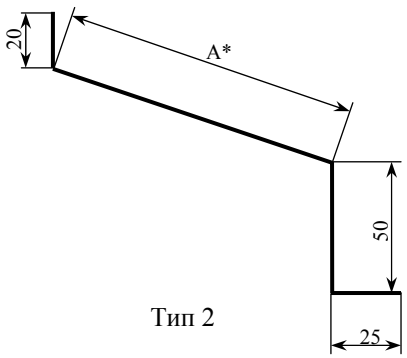

Тип 2

Толщина материала: 0,55; 0,7; 1,0

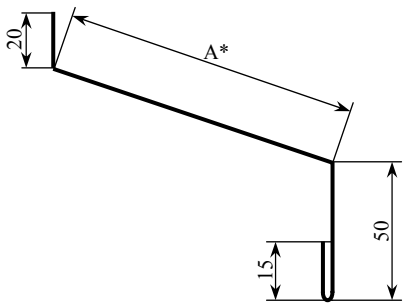

Тип 3

Толщина материала: 0,55; 0,7; 1,0

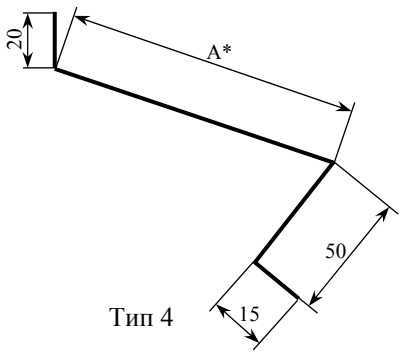

Тип 4

Толщина материала: 0,55; 0,7; 1,0

*Размер «А» определяется требованиями заказчика. Возможно изготовление отлива по чертежу.

Водосточная система

Звено водосточной трубы

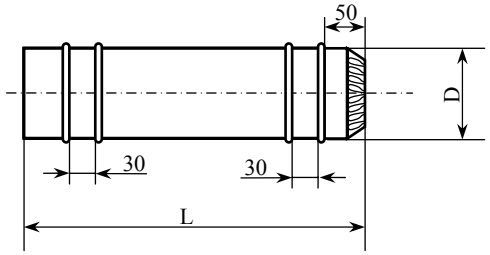

L_{max}=1230 мм
Тип шва – прямошовный фальцевый

Колено

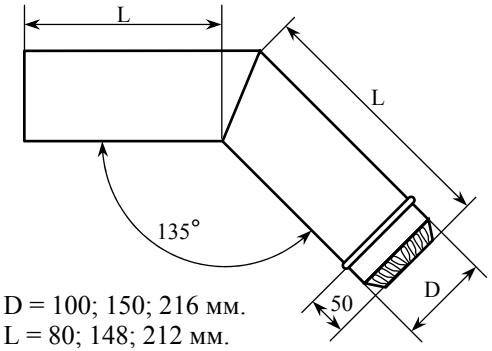

D = 100; 150; 216 мм.
L = 80; 148; 212 мм.

Воронка

D = 200; 300; 430 мм.
d = 100; 150; 216 мм.
H = 450 мм.

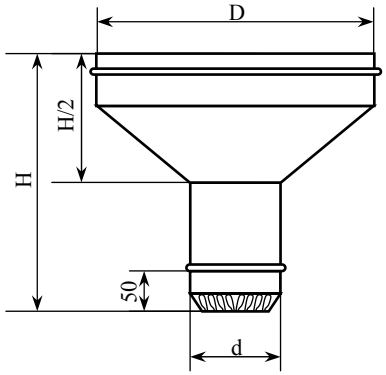

Отмет водосточный

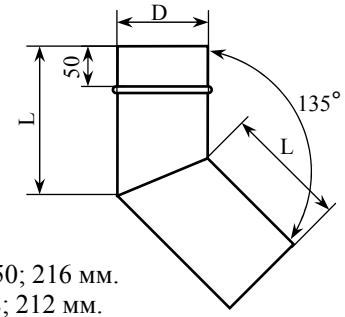

D = 100; 150; 216 мм.
L = 80; 148; 212 мм.

Желоб водосточный

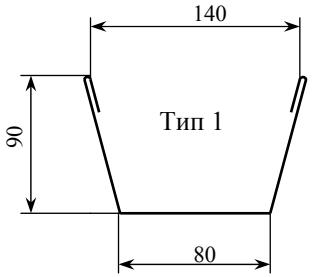

Толщина материала: 0,55; 0,7; 1,0

Желоб водосточный

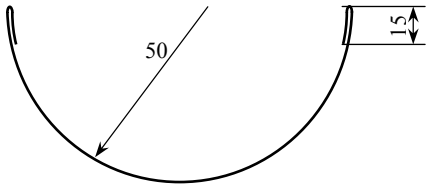

Толщина материала: 0,55; 0,7; 1,0